коаксиальный клапан
тип FK 25 TÜV

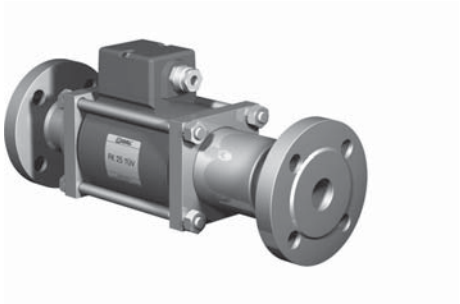

2/2 ходовой клапан	**прямого действия**
диапазон давлений	PN 0-40 Бар
проходное сечение	DN 25 mm
присоединение	фланец
функция	клапан нормально закрытый символ **NC**

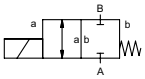

конструкция	сбалансированный по давлению с возвращающей пружиной
материалы корпуса	⑦ TÜV
седло клапана	синт. резина по металлу
материалы уплотнений	FPM, PTFE

⚠ Выше указаны материалы корпусов по отношению к присоединениям клапанных портов, которые контактируют со средой

требуемые характеристики

- проходное сечение
- порт
- функция NC
- рабочее давление
- расход
- рабочие среды
- температура рабочей среды
- температура окружающей среды
- номинальное напряжение

	общие характеристики		опции
порты	FK	фланцы PN 40	
функция		NC	
диапазон давлений	Бар	0-40	
значение Kv	м³/ч	11,2	
вакуум	значение утечки		
давление вакуума	$P_1 \Leftrightarrow P_2$		
обратное давление	$P_2 > P_1$		доступный (макс. 16 Бар)
рабочие среды		жидкие топлива	
абразивная среда			
регулировка времени срабатывания	открытие		
	закрытие		
направление течения	A ⇨ B	как отмечено	
циклы включения	1/мин	130	
время срабатывания	мс	открытие 130 закрытие 130	
температура рабочей среды	°C	DC: -10 до +140	
		AC: -10 до +140	
температура окружающей среды	°C	DC: -10 до +60	
		AC: -10 до +60	
концевые выключатели			механический
ручное управление			
разрешительная документация	TÜV	DIN EN 264 + E DIN 32725	
установка			клепежные скобы
вес	kg	FK 10,5	
дополнительное оборудование			

	электрические характеристики		опции
номинальное напряжение	U_n	24 V DC	
	U_n	230 V 40-60 Hz AC	
привод	DC	магнит постоянного тока	
	AC	магнит постоянного тока со встроенным выпрямителем	
класс изоляции	H	180°C	
защита	IP65		
периодичность работы	ED	100%	
присоединение	M16x1,5	клеммная коробка	
как опция			
дополнительное оборудование			
энерго потребление	N-катушка		
	H-катушка	24 V DC 2,66 A	
		230 V 40-60 Hz AC 0,36 A	
взрывозащита			
концевые выключатели		механический	одиночный двойник полюса brosaet-SPDT

⚠ Конструкция клапанов зависит от среды и применения. Это может привести к изменениям в конструкции клапанов, материалов уплотнений и характеристик в стандартных спецификациях.

⚠ Если заказ или характеристики по применению неполные или неточные, существует риск некорректного изготовления клапана для запрашиваемого применения

- не выделенные характеристики - стандартные характеристики
  характеристики, выделенные серым - опции под заказ

тип FK 25 TÜV

функция: **NC**
без напряжения закрыт

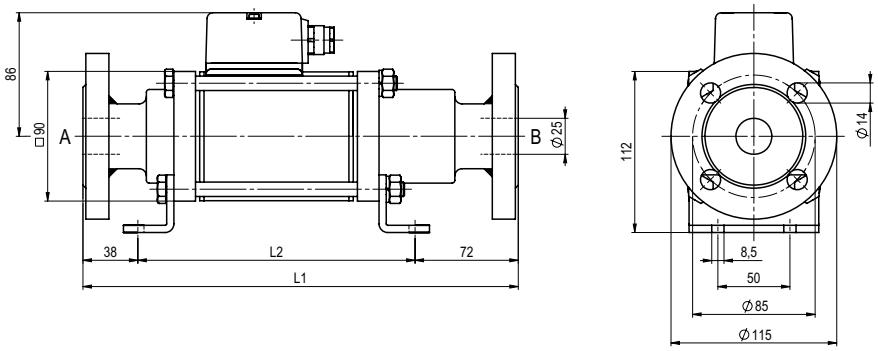

конструктивная длина	L_1	L_2
стандартная	302	192
с механическими концевыми выключателями	355	245

Различные требования по температуре, давлению, характеру переключения, среды и ее состава могут ограничить диапазон использования или привести к необходимости подбора соответствующих материалов и уплотнений.

Компания оставляет за собой право вносить технические изменения • За опечатки компания ответственности не несет • Детальные чертежи можно приобрести по запросу